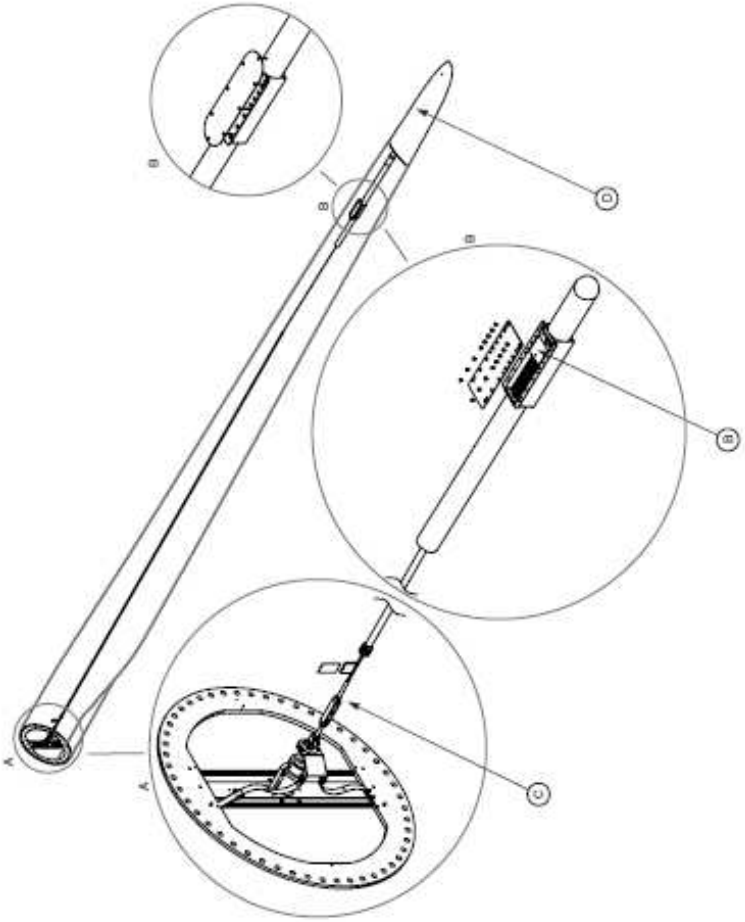LM Stall Bladeのチップブレーキは LMより
資料、ツールを入手しており、修繕が可能です。